Sluitingen voor bar- en koelmeubelen

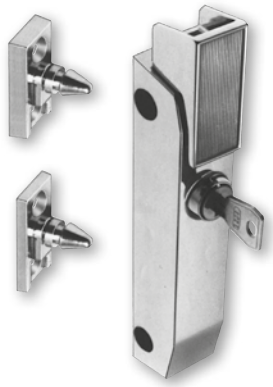

RAHRBACH DRUKSLUITINGEN PRESTO

- Afwerking: verchroomd
- Voor verschillende types koelmeubelen
- Lateraal vast te vijzen
- Regelbare neuzen apart bij te bestellen

CODE	Omschrijving	St/doos
6186NAB	Druksluiting Presto, zonder sleutel, excl. neus	6
6186PAB	Druksluiting Presto, met sleutel, excl. neus	6
6186/05MM	Neus 5 mm voor Presto	6
6186/10MM	Neus 10 mm voor Presto	6

RAHRBACH TREKSLUITINGEN ERGO

- Afwerking: volledig verchroomd
- Voor verschillende types koelmeubelen
- Lateraal vast te vijzen
- Inclusief regelbare neus
- Asafstand: 149 mm

CODE	Omschrijving	St/doos
6188NAB	Treksluiting Ergo zonder sleutel, incl. regelbare neus	6
6188PAB	Treksluiting Ergo met sleutel, incl. regelbare neus	6
6188-020207	Regelbare neus voor Ergo	6

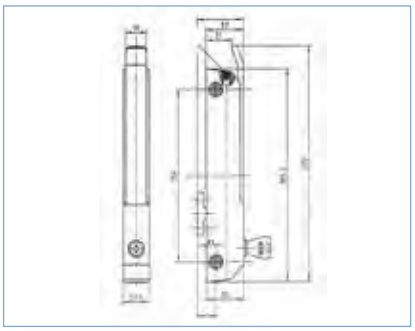

STUV TREKSLUITING

- Afwerking: verchroomd met zwart kunststof handvat
- Voor koelmeubelen
- Lateraal vast te vijzen
- Met ingebouwde cilinder en 2 sleutels
- Inclusief regelbare neus

CODE	Omschrijving	St/doos
3.30.0500.0	Treksluiting met sleutel, incl. regelbare neus	6
3.30.0502.0	Regelbare neus	6

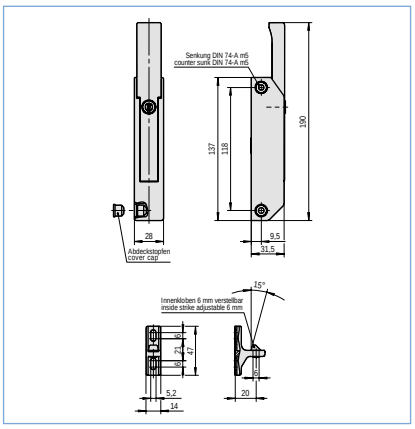

TREKSLUITINGEN

- Afwerking: verchroomd
- Rechte of uitspringende handgreep
- Inclusief regelbare neus
- Model met of zonder sleutel

	CODE	Omschrijving	St/doos
1	R35-1105	Recht, zonder sleutel, verchroomd, incl. regelbare neus	6
2	R35-1105-C	Recht, met sleutel, verchroomd, incl. regelbare neus	6
3	R35-1105-X	Uitspringend, zonder sleutel, verchroomd, incl. regelbare neus	6
4	R35-1105-XC	Uitspringend, met sleutel, verchroomd, incl. regelbare neus	6
	R35-Y001	Regelbare neus	6

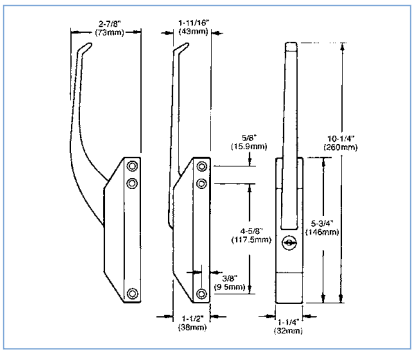

531 - TREKSLUITING

- Afwerking: verchroomd
- Voor koelmeubelen
- Inclusief regelbare neus
- Met ingebouwde cilinder en 2 sleutels
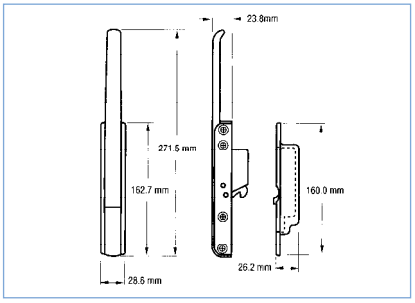
CODE	Omschrijving	St/doos
531	Sluiting met sleutel, incl. regelbare neus	6