Scharnieren voor opliggende deuren

FERMOD 710 - 720 - SCHARNIEREN

- Afwerking: glanzend verchroomd - voor opliggende deuren
- Omkeerbaar links/rechts
- Corrosiebestendige pen
- Max. deurgewicht (per 2 scharnieren) 710: 20 kg
- Max. deurgewicht (per 2 scharnieren) 720: 30 kg

CODE	Omschrijving
710.01	Scharnier, opslag 18-22 mm
710.2	Onderlegplaat 2 mm voor 710.01
720.01	Scharnier, opslag 22-27 mm
720.2	Onderlegplaat 2 mm voor 720.01

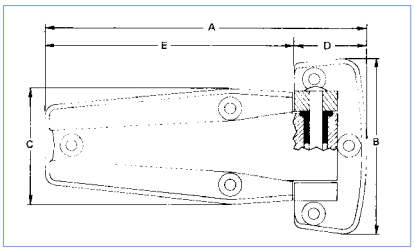

Afm. (mm)	A	B	C	D	E
710.01	113	72	42	31	82
720.01	154	86	54	35	120

FERMOD 730 - SCHARNIER

- Voor opliggende deuren
- Niet opgaand - omkeerbaar links/rechts
- Corrosiebestendige pen
- Max. deurgewicht (per 2 scharnieren): 80 kg

CODE	Omschrijving
730.01	Scharnier, verchroomd, opslag 27 mm
730.1	Onderlegplaat 1 mm
731.02L	Scharnier, geëmailleerd, links opslag 27 mm
731.02R	Scharnier, geëmailleerd, rechts opslag 27 mm

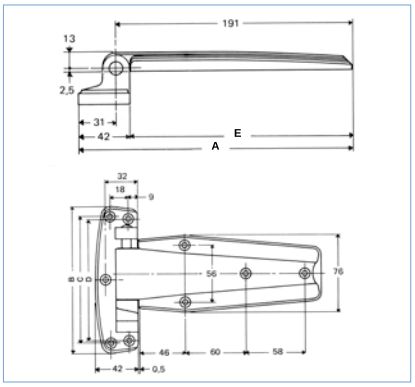

Afm. (mm)	A	B	C	D	E
730.01	222	115	76	42	180
731.02	222	148	76	42	180

760.02

761.02L/27

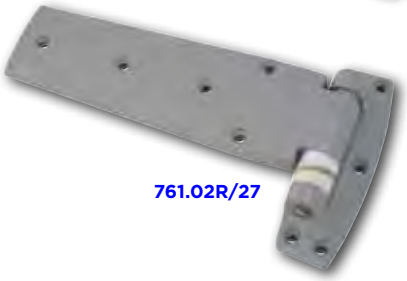

761.02R/27

FERMOD 760 - 761 - SCHARNIEREN

- Voor opliggende deuren
- Type 760: niet opgaand - omkeerbaar links/rechts
- Type 761: opgaand - te specificeren: links of rechts
- Corrosiebestendige pen
- Max. deurgewicht (per 2 scharnieren) 760: 100 kg
- Max. deurgewicht (per 2 scharnieren) 761: 80 kg

CODE	Omschrijving
760.02	Scharnier, geëmailleerd, opslag 22-27-32 mm
760.2	Onderlegplaat 2 mm
761.02L	Scharnier, geëmailleerd, links opslag 22-27-32 mm
761.02R	Scharnier, geëmailleerd, rechts opslag 22-27-32 mm
761.02L/27	Scharnier, geëmailleerd, links opslag opslag 27 mm
761.02R/27	Scharnier, geëmailleerd, rechts opslag 27 mm
761.5	Onderlegplaat 5 mm

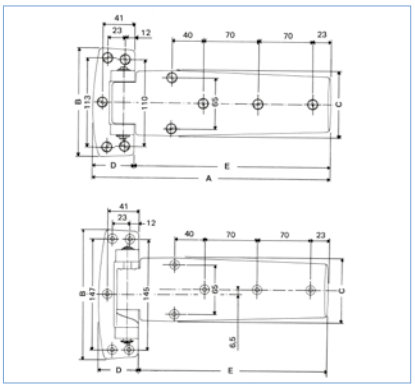

Afm. (mm)	A	B	C	D	E
760.02	304	140	84	54	250
761.02L-R	304	170	82	54	250