Scharnieren voor opliggende deuren

FERMOD 470 - 471
SCHARNIEREN COMPOSIET

- Voor lichte opliggende draaideuren
- Symmetrische, niet zichtbare bevestigingen
- Omkeerbaar links/rechts - 180° opening - afneembaar
- Voor deuren vanaf 48 tot 80 mm dikte, incl. dichting
- Afwerking: composiet
- HP: met RVS pin
- Horizontaal en verticaal regelbaar
- Max. deurgewicht (per 2 scharnieren): 40 kg
- AFSSA gekeurd

CODE	Omschrijving
470	Scharnier, niet opgaand
470HP	Scharnier, niet opgaand, met RVS pin
471	Scharnier, opgaand
471HP	Scharnier, opgaand, met RVS pin

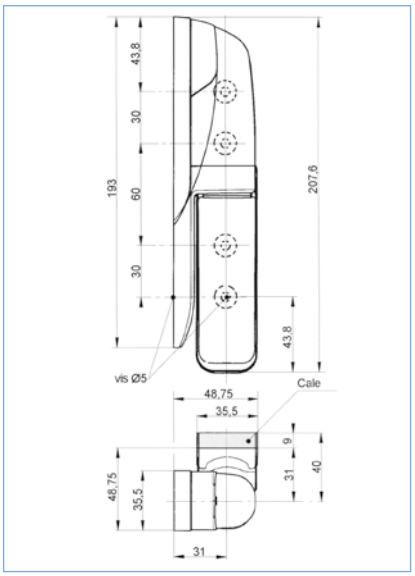

FERMOD 472 - 473
SCHARNIEREN COMPOSIET

- Voor opliggende draaideuren
- Symmetrische, niet zichtbare bevestigingen
- Verticaal (± 5 mm) en horizontaal (± 2 mm) aanpasbaar
- Omkeerbaar links/rechts - 180° opening - afneembaar
- Voor deuren vanaf 48 tot 80 mm dikte, incl. dichting
- Afwerking: composiet
- HP: met RVS pin
- RV: alleen verticaal aanpasbaar
- Max. deurgewicht (per 2 scharnieren): 40 kg
- AFSSA gekeurd
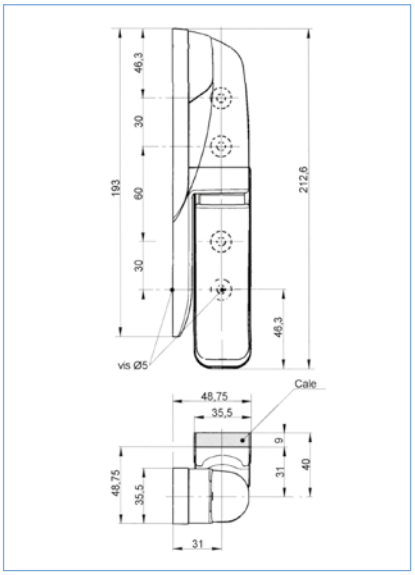
CODE	Omschrijving
472	Scharnier, niet opgaand
472HP	Scharnier, niet opgaand, met RVS pin
472RV	Scharnier, niet opgaand, verticaal
472RVHP	Scharnier, niet opgaand, verticaal, met RVS pin
473	Scharnier, opgaand
473HP	Scharnier, opgaand, met RVS pin
473RV	Scharnier, opgaand, verticaal
473RVHP	Scharnier, opgaand, verticaal, met RVS pin